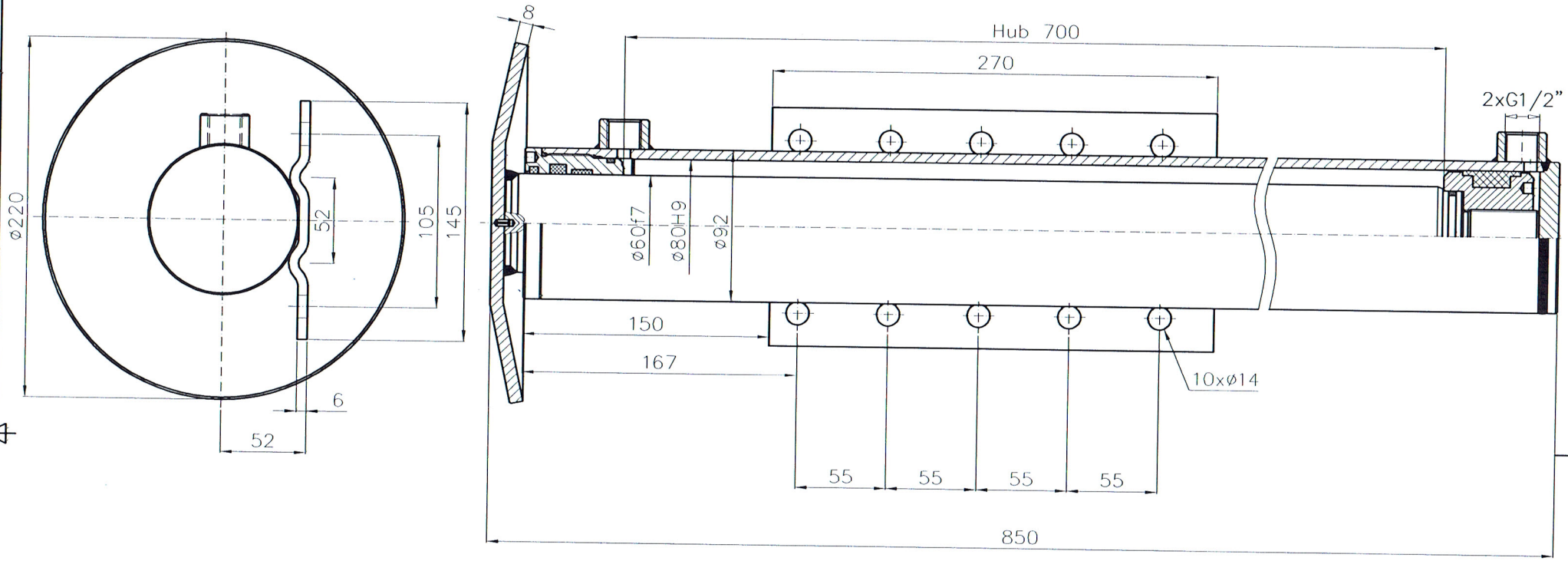

Beschichtung – Grund

Изм.	Броя	? на докум.	Подпис	Дата
Разработил		Бакалов		23.03.21
Проверил		Дончев		
Т. контрол				
Н. контрол				
Утвърдил		Дончев		

Мащаб 1:1	Маса	HYDROSYSTEM LTD.
Лист 1/1	80x60x700	
Чертеж монтажен	HZL XXX 150056	