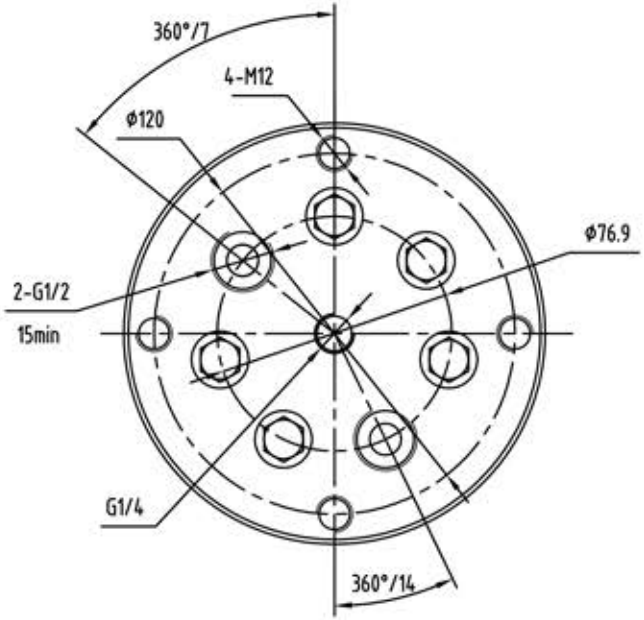

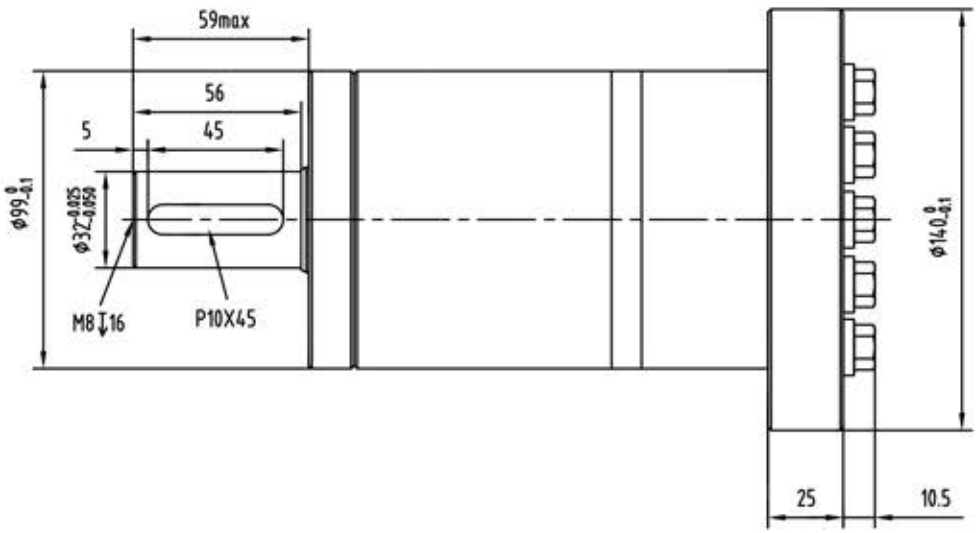

	Dis	50	63	80	100	125	160	200	250	305	395
	LPM	40	53	58	58	58	58	58	58	58	58
	RPM	730	660	653	551	440	354	284	235	178	138
	MPa	14	14	14	14	14	14	12.5	11	9	9
	N.m	89	112	142	178	223	285	318	350	360	461

124-008×

BMD