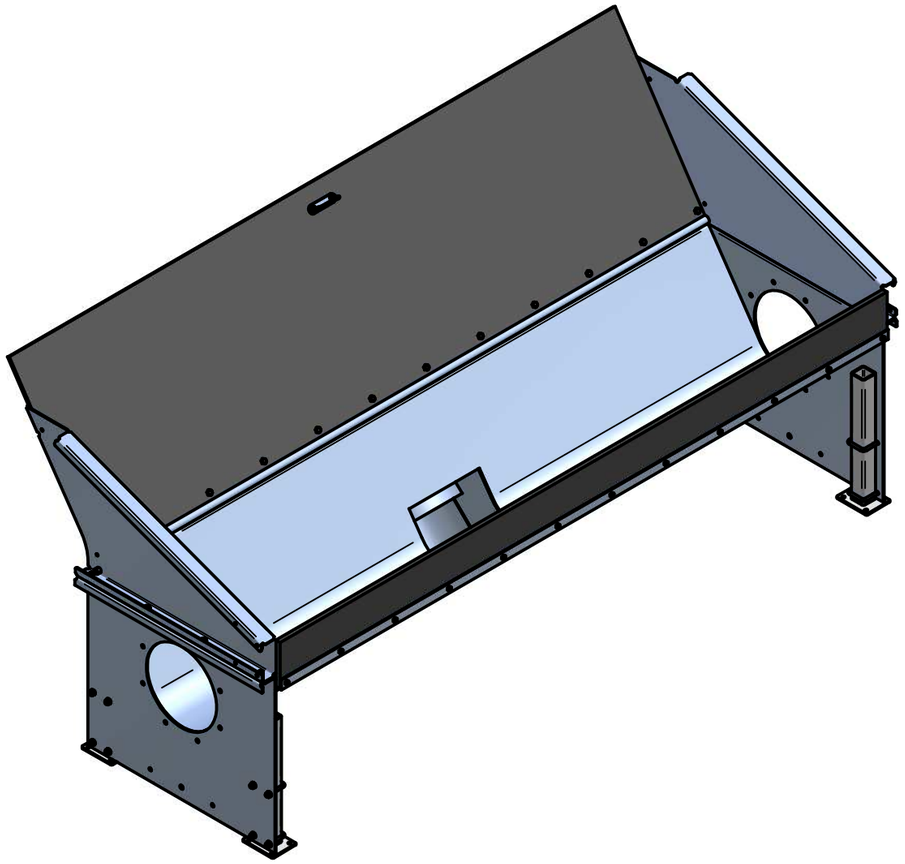

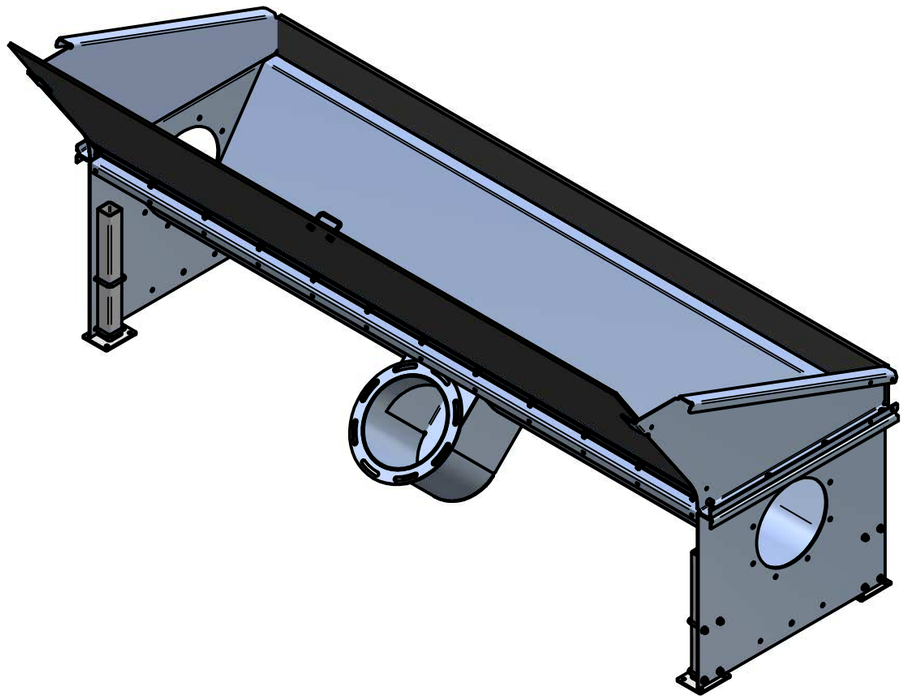

Weitergabe sowie Vervielfältigung dieser Unterlage, Verwertung und Mitteilung Ihres Inhalts nicht gestattet, soweit nicht ausdrücklich zugestanden. Zuwiderhandlungen verpflichten zu Schadenersatz. Alle Rechte für den Fall der Patenterteilung oder Gebrauchsmuster-eintragung vorbehalten.

Projektionsmethode

Masch.-Gruppe

Werkstoff, Halbzeug, Wärmebehandlung

Freimaß-Toleranz nach DIN 7168 Cm	Oberflächen DIN ISO 1302	Kanten	Radien

Maßstab

	Datum	Name
gez.	10.11.2011	mbrandl
gepr.		
geneh.		
Abt.		

Nr.	Anz.	Änderung	Datum	Name

Besteller

Gegenst.

Zeichnungs.Nr.: -

Benennung

Standardwanne Typ B mit Deckel offen

Zeichnungs-Nr.

BBE00000-400001-000

Bl.

v.

Gewicht: 0,0 kg

Revision: