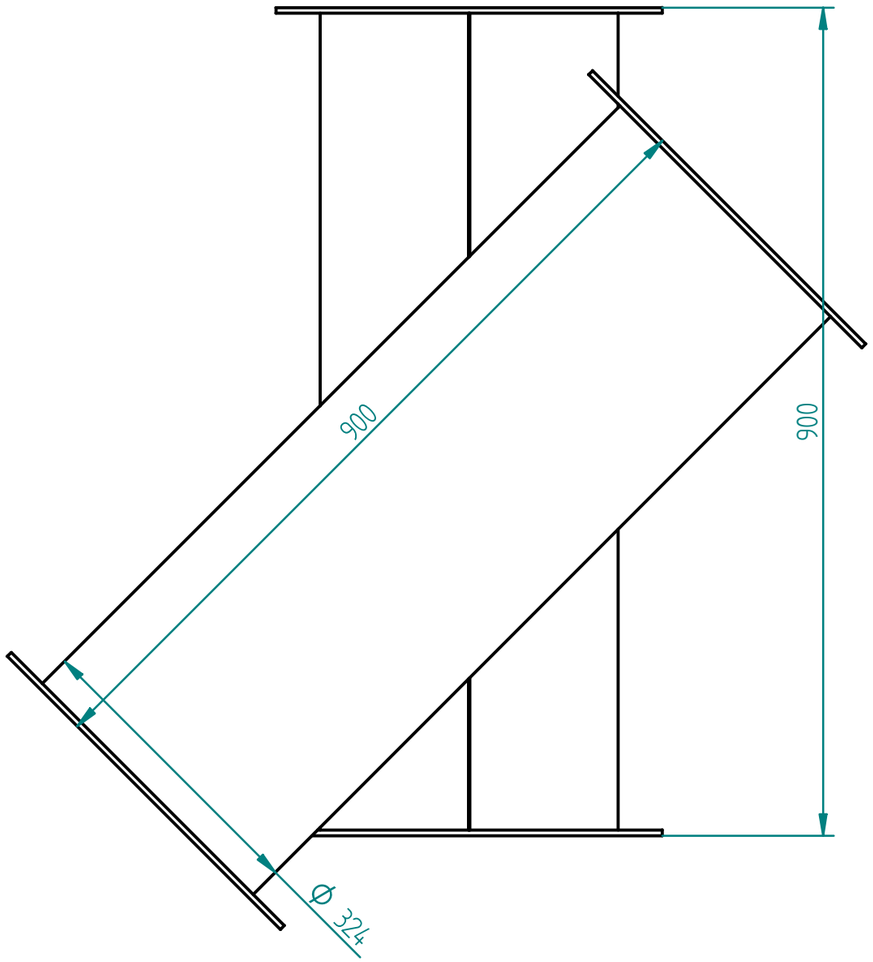

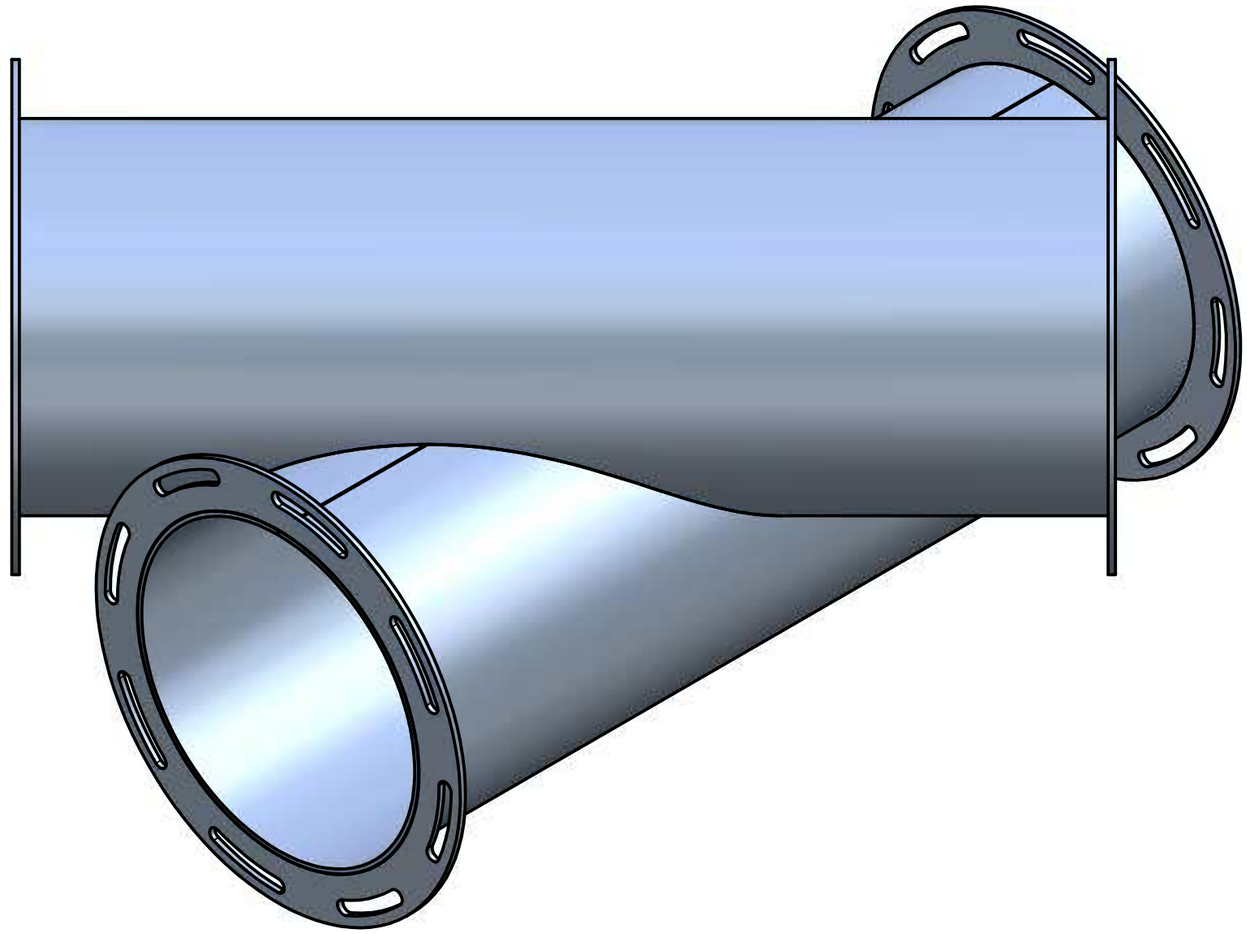

Weitergabe sowie Vervielfältigung dieser Unterlage, Verwertung und Mitteilung Ihres Inhalts nicht gestattet, soweit nicht ausdrücklich zugestanden. Zuwiderhandlungen verpflichten zu Schadenersatz. Alle Rechte für den Fall der Patenterteilung oder Gebrauchsmustereintragung vorbehalten.

Projektionsmethode

Masch.-Gruppe

Werkstoff, Halbzeug, Wärmebehandlung

Freimaß-Toleranz nach DIN 7168 Cm	Oberflächen DIN ISO 1302	Kanten	Radien

Maßstab

	Datum	Name
gez.	05.10.2011	mbrandl
gepr.		
geneh.		
Abt.		

Nr.	Anz.	Änderung	Datum	Name

Besteller

Gegenst.

Zeichnungs.Nr.: -

Benennung

Knoten Rohr in Rohr 45°

Zeichnungs-Nr. BBE30000-500001-000

Bl.

v.

Gewicht: 0,0 kg

Revision: